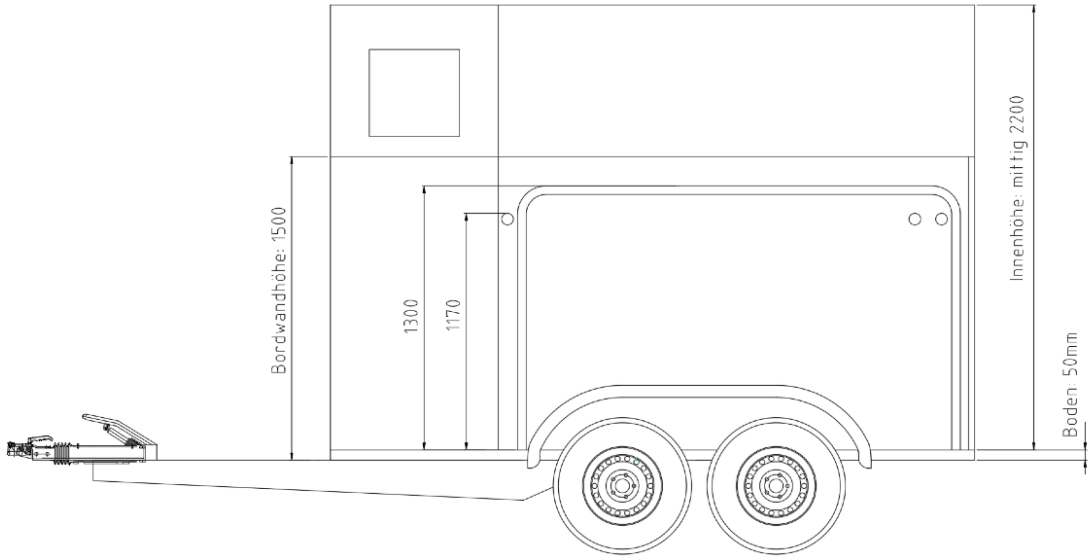

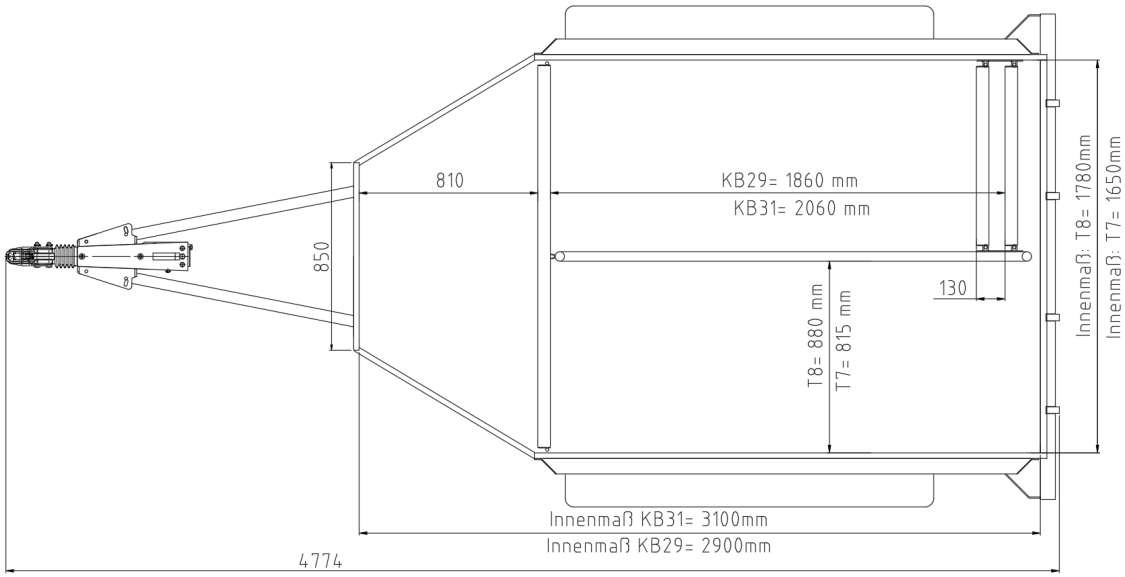

SIGG-Fahrzeugbau GmbH Gewerbepark
Lanzstraße 2
88410 Bad Wurzach

Telefon (0 75 64) 9484-0
E-Mail: info@sigg-fahrzeugbau.de
Webseite: www.sigg-fahrzeugbau.de

Geschäftsführer:
Ottmar Sigg Dipl.-Ing. (FH), SFI Klaus-Peter Sigg Dipl.Wirtsch.-Ing.

USt.-ID-Nr.: DE81 1314 766
EROI: DE18 7569 8000 0
Steuer-Nr.: 91080/02388
Amtsgericht Ulm HRB 610210

Volksbank Ulm-Biberbach
IBAN: DE17 6309 0100 0625 1900 09
BIC: ULMVDE66

Kreissparkasse Ravensburg
IBAN: DE04 6505 0110 0017 4302 30
BIC: SOLADES1RVB